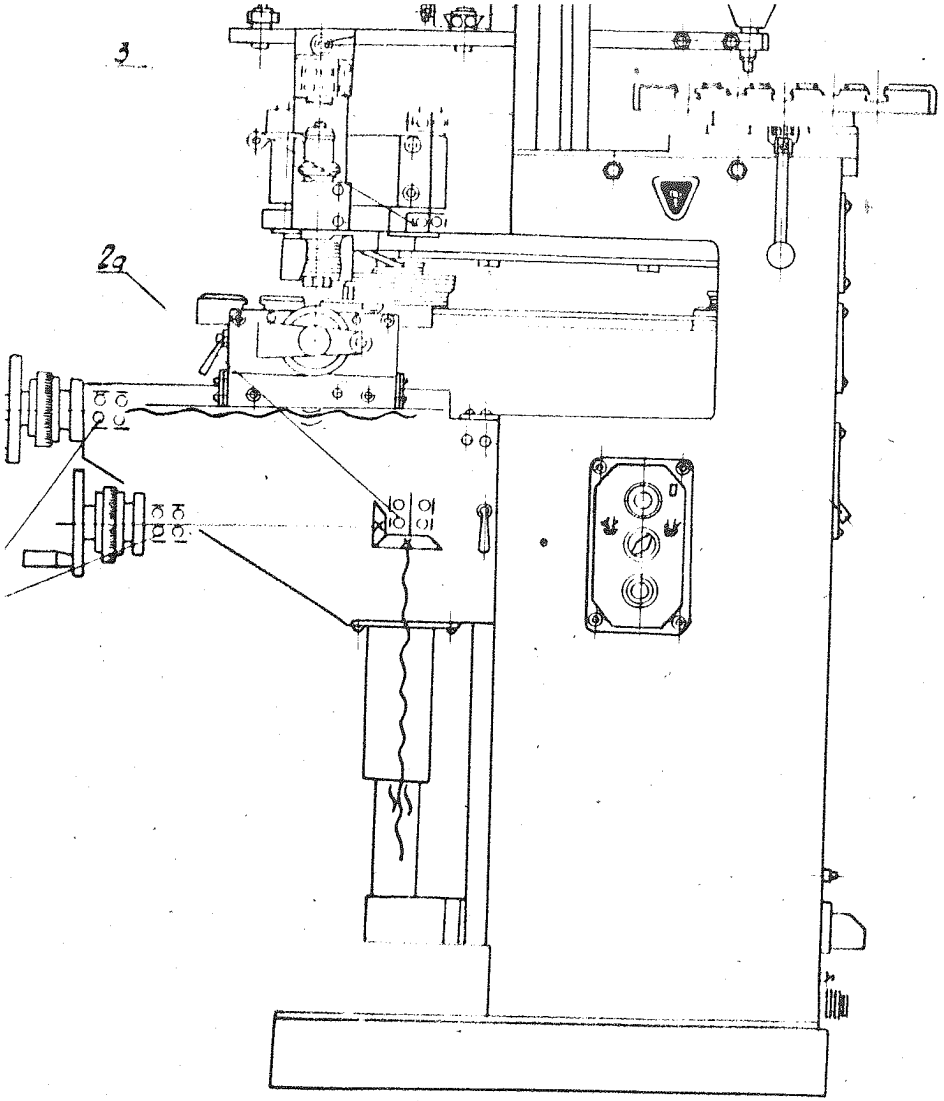

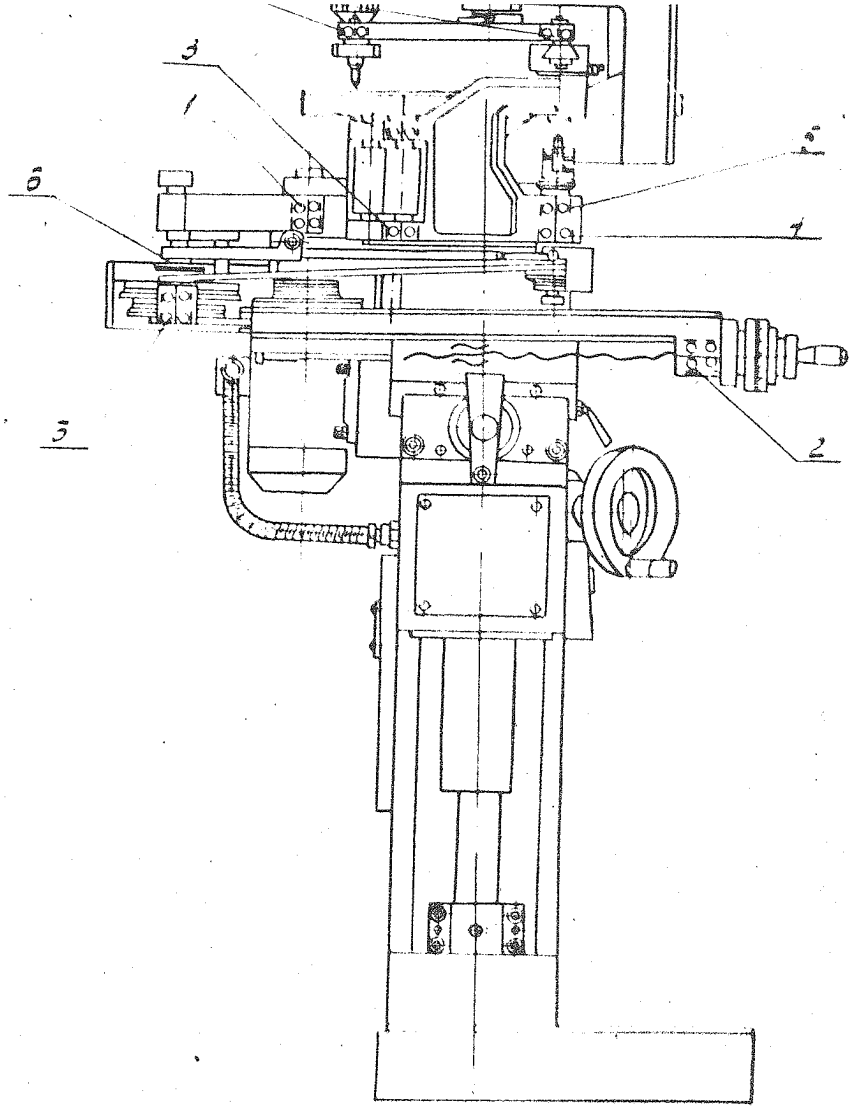

Рис 20 Схема расположения подшипников

Изм	Лист	№ докум.	Подп.	Дата	61.463.00.00.000РЭ	Лист 47